Ex-Wandsteckdose
16A 5-polig
für Durchgangsverdrahtung

Prise murale Ex
16A 5 pôles
pour extension de boucle

Ex-Wall Socket
16A 5-pole
for Extended Looping

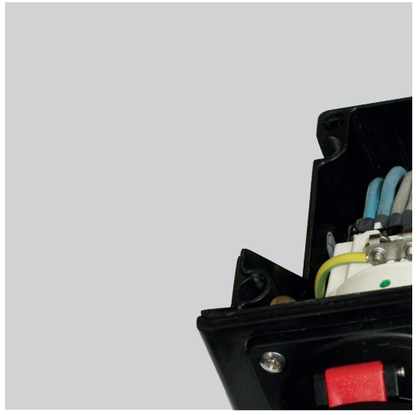

Edition February 2013

Ex-Wandsteckdose 16A 5-polig für Durchgangsverdrahtung

Als Ergänzung und Erweiterung unseres breiten Angebotes haben wir eine 16A 5-polige Wandsteckdose für Durchgangsverdrahtungen mit großen Leitungsquerschnitten bis 10 mm² entwickelt.
Die 16 A Wandsteckdose verfügt über das grosse Kunststoffgehäuse der 32A Varianten mit innenliegendem Metallflansch, Erdungsschraube und 2 x M25 Blindverschraubungen.

Produktmerkmale

Die wesentlichen technischen Produktmerkmale sind:

- robustes Gehäuse aus glasfaserverstärktem Polyester
- grosser Anschlussraum mit Klemmen von 4 bis 10 mm² Klemmbereich und Erdungsschraube innen
- erweiterter Abstand der Leitungseinführungen 2 x M25 mit Blindverschraubung
- einfaches Durchschleifen von Anschlusskabel mit grossen Durchmessern ohne zusätzliche Abzweigdose
- kompatibel mit bestehenden und bewährten GHG 51 Steckern 16A

Alle anderen technischen Daten, ausser den Abmessungen, sind mit denen der normalen Wandsteckdose 16A 5-polig identisch.
Die Abmessungen entsprechen denen der 32A 5-poligen Wandsteckdose

Prise murale Ex 16A 5 pôles pour extension de boucle

À titre de complément et d'extension de notre assortiment, nous avons conçu et développé une prise murale 16A 5 pôles pour la filerie de transit à grande section jusqu'à 10 mm².

La prise murale de 16A dispose du boîtier plastiques de grande dimension de la variante 32A avec bride interne métallique, vis de fixation de mise à la terre et de 2 glands de fermeture M25.

Caractéristiques du produit

Les principales caractéristiques techniques sont:

- boîtier robuste en polyester renforcé de fibres de verre
- grande plage de connexion avec bornes de 4 à 10 mm² et vis de mise à la terre
- distance accrue des entrées de câble 2 x M 25 avec glands de fermeture
- bouclage simple des câbles de raccordement avec grande section sans nécessiter une boîte de dérivation supplémentaire
- compatible avec les prises existantes et éprouvées GHG 51 16 A

Toutes les autres données techniques, dimensionnement mis à part, sont identiques à celles des prises murales normales 16A 5-pôles. Le dimensionnement correspond à celui de la prise murale 32A 5-pôles.

Ex-Wall Socket 16A 5-pole für Extended Looping

As an addition and extension of our wide range we developed a wall socket 16A 5-pole for through wiring with extended cable cross section up to 10 mm².

This 16A wall socket with the large plastic housing of a 32A wall socket contains internal metal flange, grounding screw and 2 x M25 screw plug.

Product characterisis

The essential technical product characteristics are:

- robust enclosure made of glass-fibre-reinforced polyester
- large connection compartment with terminasl from 4 up to 10 mm² clamping range and grounding screw inside
- extended distance of cable glans 2 x M25 with screw plug
- easy looping of through lines with lareg diameters without additional junction box
- fully compatible with our existing and proven GHG 51 plugs 16A

All additional technical data, excluding dimensions, are identical with the standard wall socket 16A 5-pole. The dimensions are corresponding to the standard wall socket 32A 5-pole.

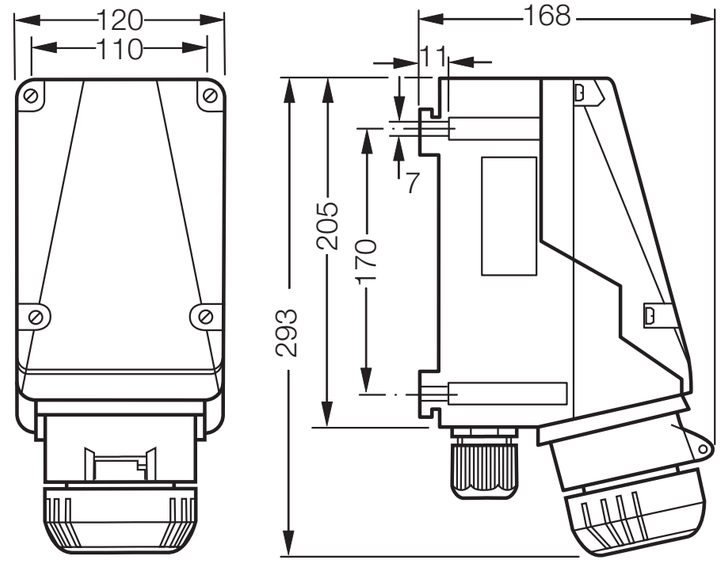

thuba®

THE EXPLOSIONPROOFING COMPANY

thuba Ltd.
CH-4015 Basel

Phone +41 61 307 80 00
Fax +41 61 307 80 10
E-mail headoffice@thuba.com
Homepage www.thuba.com